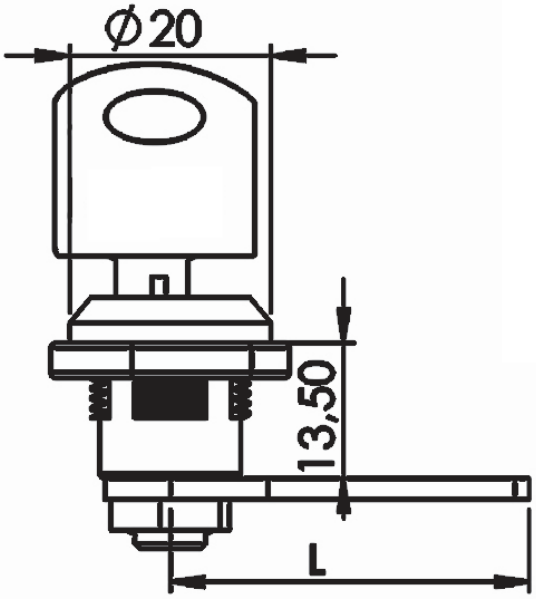

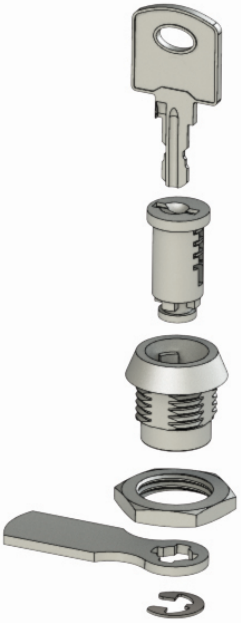

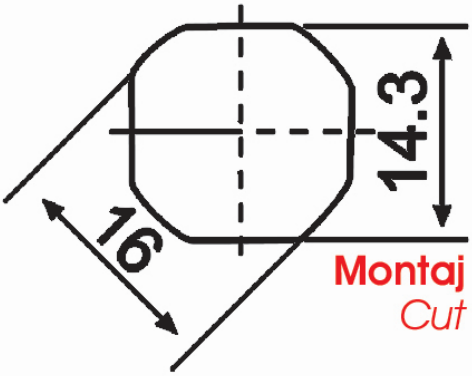

Montaj Ölçüsü

Cut Out